Dickner INC.
FOURNITURES INDUSTRIELLES

SCIES À DALLES

RIMOUSKI

559, rue de Lausanne
Tel.: 418 723-7936
Fax: 418 723-8172

1 888 342-5637
dickner@dickner.com

RIVIÈRE-DU-LOUP

370, rue Témiscouata
Tel.: 418 867-1824
Fax: 418 862-9881

1 800 463-8027
riviereduloup@dickner.com

MONT-JOLI

1281, boul. Jacques Cartier
Tel.: 418 775-4200
Fax: 418 775-4996

1 418 775-4200
montjoli@dickner.com

MULTIQUIP®

Scies à dalles Street Pro

Scies versatiles pour les entrepreneurs les plus exigeants

www.multiquip.com

FCG1-6HA Scie SlabSaver

Fabriqué aux États-Unis

Comprend une lame premium pour béton jeune de 10 po

La scie tout usage légère et compacte...

Idéale pour le joint de contrôle du « béton jeune » et pour le sciage de béton décoratif

- Coupe des joints de contrôle dans le béton jeune
- Coupe des lignes décoratives dans le béton durci
- Conception de montage de lame centrale pour un sciage en ligne droite
- Contrôle de profondeur verrouillable/Gauge réglable en continu
- Moteur à essence puissant HONDA GX200 avec filtre à air Cyclone
- Tonnelle standard de lame de 5/8 po
- Comprend une lame premium pour béton jeune de 10 po
- Assemblages avant et arrière de pointeurs d'alignement
- Conception compacte, 106 lb

FCG1-6HA Scie SlabSaver

Fabriqué aux États-Unis

Moteur à essence puissant HONDA GX200 avec filtre à air Cyclone

Système de lame orientée vers le centre pour un alignement précis

Contrôle Posilok de la profondeur de la lame ajustable infiniment avec verrouillage positif

Système de pointeur avant et arrière précis

Caractéristiques

- Légère et portable avec opération par une seule personne
- Capacité de lame de 10 po pour une coupure de 3 1/4 de profondeur
- Coupe des joints de contrôle dans le béton jeune et des lignes décoratives dans le béton durci
- Idéale pour les opérations de démolition légères dans du béton durci et de l'asphalte
- Coupe de centre -- sciage précis en ligne droite
- Scie jusqu'aux bords des murs et des colonnes
- Le pointeur arrière se glisse dans la coupe pour assurer une coupe droite
- Contrôle Posilok de la profondeur de la lame ajustable infiniment
- Hauteur de poignéee ajustable pour le confort de l'opérateur
- Roues en polyuréthane résistant équipées de roulements à billes scellés de façon permanente - se déplace en douceur sur toutes les surfaces
- Assemblage de l'orbre de la lame de 3/4 po
- Tonnelle standard de lame de 5/8 po
- Cadre en acier de 10 ga. soudé sur la tête ne plie pas
- Courroie simple premium 3VX
- Attachement pour buse d'aspirateur sur le protège-lame

Comprend une lame diamantée premium pour béton jeune 10 PSA

Spécifications

FCG1-6HA -- Slab Saver avec moteur à essence Honda GX200

Lame diamantée

Jusqu'à 10 po de diamètre avec tonnelle de 5/8 po
Accepte également des lames V-groove de 7 po et 8 po (éliminateur de fissures)
Comprend moteur de 10PSA

Moteur

Honda GX200 5,5CV* avec filtre à air préfiltre Cyclone

Poids

106 lb. (48 kg)

Profondeur de coupe

Jusqu'à 3 1/4 po maximum avec la lame de 10 po

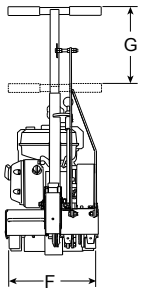

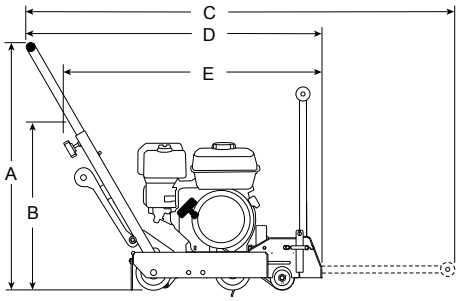

Dimensions de la scie à béton

LETTRE DE RÉFÉRENCE	DESCRIPTION	DIMENSIONS (CM)
A	Hauteur max (poignées complètement élevées)	118,7 CM (46.75 po.))
B	Hauteur max (poignées complètement abaissées)	81,3 CM (32,0 po.))
C	Longueur max (poignées complètement élevées et pointeur avant abaissé)	172,7 CM (68 po.))
D	Longueur max (poignées complètement élevées et pointeur avant élevé)	121,9 CM (48 po.))
E	Longueur max (poignées complètement abaissées et pointeur avant élevé)	99 CM (39 po.))
F	Largeur totale max	34,3 CM (13,5 po.))
G	Déflexion max de la poignée	37,5 CM (14,75 po.))

Scies SÉRIE SP1

Fabriqué aux États-Unis

La série de scies poussées Street PRO SP1 de Multiquip offre une durabilité de confiance, une mécanique de fonctionnement simple et une grande performance de coupe. Que ce soit pour le sciage de béton ou d'asphalte, le boîtier en acier renforcé ajoute la force nécessaire pour réduire les vibrations, maintenir un alignement précis et permet une performance optimale de la lame diamantée. Les deux modèles fournissent des composants de qualité industrielle, de conception robuste, et nécessitent un minimum d'entretien.

SP118 — Modèle à essence

Poignée ajustable anti vibrations

Système de soulèvement/abaissement convivial

Pale de levage au-dessus du centre

Construction robuste de boîtier en acier

Moteur à essence fiable HONDA GX390 avec filtre à air Cyclone

Sciage avec main droite ou gauche

Capacité de lame de 18 po (457 mm)

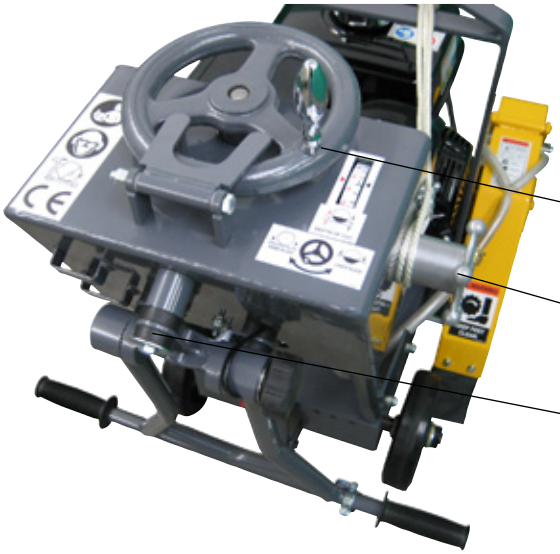

Roue de soulèvement/abaissement facile à charger — Avec gauge de profondeur précise et système de verrouillage de profondeur

Système de friction de la gauge de profondeur

Assemblage de poignée ajustable anti vibrations

La scie SP1 solide est économique, compacte et facile à utiliser.

Scies SÉRIE SP1

Fabriqué aux États-Unis

SP1E16A — Modèle électrique

Construction robuste de boîtier en acier renforcé

Boîtier de commutation 230V en fonte

Attachement standard aux tuyauteries d'eau

Baldor puissant
Moteur électrique230V/19.5A 5HP 1Ø

Capacité de lame de 16 po

Assemblage d'arbre de lame
et roulements industriel

Kit d'eau de 5 gal. disponible pour SP118 (SPIWK)

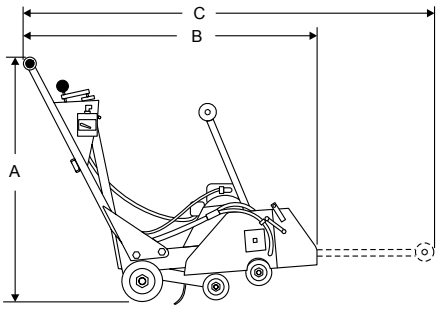

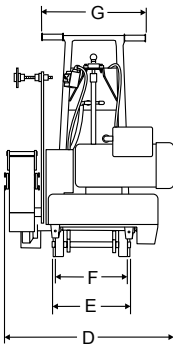

Dimensions		
Référence	Description	Dimensions po. (cm)
A	Hauteur avec poignée	43.0" (109)
B	Longueur avec pointeur élevé	46.0" (117)
C	Longueur avec pointeur abaissée	76.0" (170)
D	Hauteur sans poignée	37.0" (94)
E	Largeur	25.0" (64)
F	Base roue arrière	17.0" (40)
G	Base roue avant	10.0" (25.4)
H	Largeur poignée	24.5" (40)
I	SP118	270 lbs
J	SP1E16A	235 lbs

Scies SÉRIE SP1

Fabriqué aux États-Unis

Street Pro SP2

La série de scies poussées Street PRO SP2 de Multiquip représente la force d'ingénierie, la simplicité de conception et la confiance de performance. Ces scies excellent aux tâches difficiles qui exigent un alignement précis et une performance de sciage rapide. Les modèles offrent le moteur HONDA à essence GX390 ou GX620. Les modèles de moteur GX390 sont offerts avec une conception « poussée » ou auto-propulsée.

- Poignée complètement ajustable
- Réservoir à eau 5 gal. anti-poussière
- Barre de levage
- Moteur à essence fiable HONDA GX390 11,7 CV avec filtre à air Cyclone
- Assemblage de boîtier renforcé et robuste pour assurer un sciage précis
- Capacité de lame de 20 po

- Transmission hydrostatique robuste supporte une propulsion en douceur et un confort de roue libre
- Sciage avec main gauche/droite
- Assemblage d'arbre de lame industriel

Scies SÉRIE SP2

Fabriqué aux États-Unis

- Poignée complètement ajustable
- Réservoir à eau 5 gal. anti-poussière
- Barre de levage
- Moteur à essence fiable HONDA GX620 18 CV avec démarrage électrique
- Transmission hydrostatique robuste supporte une propulsion en douceur et un confort de roue libre
- Assemblage de boîtier renforcé et robuste pour assurer un sciage précis
- Sciage avec main gauche/droite
- Assemblage d'arbre de lame industriel
- Capacité de lame de 20 po - 7,5 po de profondeur de coupe

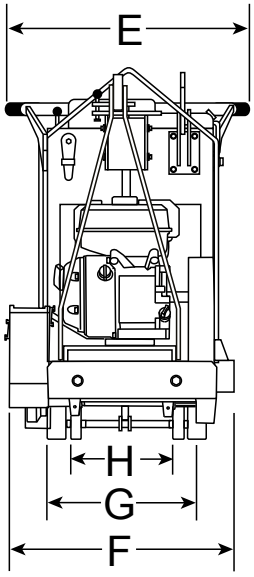

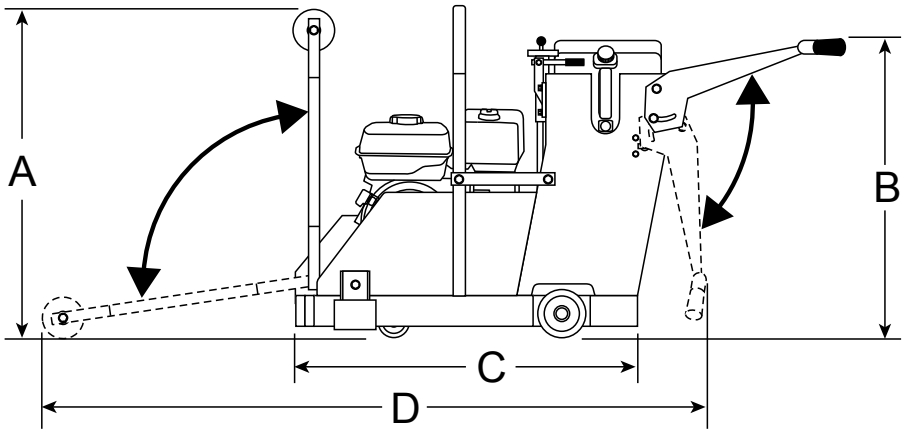

Dimensions		
Référence	Description	Dimensions po. (cm)
A	Hauteur avec pointeur élevé	36.0" (91.4)
B	Longueur avec poignée élevée	40.0" (101.6)
C	Longueur avec poignée/pointeur élevé	43.0" (109)
D	Longueur avec poignée/pointeur abaissé	37.0" (94)
E	Largeur max de la poignée	24.0" (61)
F	Largeur max	24.5" (62.2)
G	Base roue arrière	24.5" (62.2)
H	Base roue avant	14.0" (35.6)

Scies à dalles Street Pro - Spécifications

Fabriqué aux États-Unis

Modèle	Alimentation*	Taille de la tonnelle po. (mm)	Capacité de la lame po. (mm)	Profondeur de coupe po. (mm)	Roues avant	Roues arrière	Poids lbs. (kg)
Série Slabsaver - Modèle poussoir							
FCG1-6HA	Moteur à essence HONDA GX200 avec filtre à air Cyclone	5/8" (15.9)	10" (254)	3 1/4" (83)	(5po x 1,5po)	(5po x 1,5po)	106 (48)
Série SP1 - Modèle poussoir							
SP118	Moteur à essence HONDA GX390 avec filtre à air Cyclone	1" (25.4)	18" (457)	6.5" (165)	(4po x 2po)	(8po x 2po)	270 (122.7)
SP15E16	BALDOR 5HP 230V 1Ø Moteur électrique	1" (25.4)	16" (406)	5.5" (140)	(4po x 2po)	(6po x 2po)	235 (106.8)
Série SP2 - Modèle poussoir							
SP213H20A	Moteur à essence HONDA GX390 avec filtre à air Cyclone	1" (25.4)	20" (508)	7.5" (191)	(4po x 2po)	(8po x 2po)	280 (127)
Série SP2 - Modèle auto-propulsé							
SPS213H20A	Moteur à essence HONDA GX390 avec filtre à air Cyclone	1" (25.4)	20" (508)	7.5" (191)	(4po x 2po)	(8po x 2po)	325 (147)
SP220H20A	HONDA GX620 Essence avec filtre à air Cyclone	1" (25.4)	20" (508)	7.5" (191)	(4po x 2po)	(8po x 2po)	395 (179)

Accessoires de scie

Modèle de scie	Pièce d'accessoire no.	Description	Poids lbs. (kg)
SP118	SP1WK	Kit de réservoir à eau 5 gal. (modèle à essence uniquement)	25 (11)

Accesoires de scie - lames diamantées

Modèle	Taille de la tonnelle	Taille	Calibre	Description	Type
10PSA	5/8po-DM	(10po x 0,95po)	Premium	Béton jeune/Asphalte	SEC/HUMIDE
14PWBA	1"	(14po x 0,125po)	Premium Plus	Béton jeune/Asphalte	SEC/HUMIDE
16PWBA	1"	(16po x 0,125po)	Premium Plus	Béton jeune/Asphalte	SEC/HUMIDE
18PWBA	1"	(18po x 0,125po)	Premium Plus	Béton jeune/Asphalte	SEC/HUMIDE
20PWBA	1"	(20po x 0,125po)	Premium Plus	Béton jeune/Asphalte	SEC/HUMIDE
10PSG	5/8po-DM	(10po x 0,95po)	Premium Plus	Béton durci	SEC/HUMIDE
14PWBC	1"	(14po x 0,125po)	Premium Plus	Béton durci	SEC/HUMIDE
16PWBC	1"	(16po x 0,125po)	Premium Plus	Béton durci	SEC/HUMIDE
18PWBC	1"	(18po x 0,125po)	Premium Plus	Béton durci	SEC/HUMIDE
20PWBC	1"	(20po x 0,125po)	Premium Plus	Béton durci	SEC/HUMIDE

* Les puissances nominales du moteur sont calculées par le fabricant du moteur et la méthode d'évaluation peut varier selon les fabricants de moteurs. Multiquip Inc. et ses filiales ne font aucune déclaration, ni ne donnent aucune garantie quant à la puissance nominale de ce moteur sur ce matériel et déclinent toute responsabilité de quelque nature que ce soit en ce qui concerne l'exactitude de la puissance du moteur. Les utilisateurs sont invités à consulter le manuel du propriétaire du fabricant du moteur et son site Web pour obtenir des renseignements spécifiques concernant la puissance nominale du moteur.

MULTIQUIP INC.
POST OFFICE BOX 6254
CARSON, CA 90749
310-537-3700 • 800-421-1244
Télécopieur : 310-537-3927
COURRIEL : mq@multiquip.com
www.multiquip.com

Toutes les caractéristiques et spécifications sont sujettes au changement sans préavis.
Version (01-11)

© COPYRIGHT 2011, MULTIQUIP INC.

Dickner INC.
FOURNITURES INDUSTRIELLES

VENTE • LOCATION • RÉPARATION

FOURNITURES INDUSTRIELLES
ÉQUIPEMENTS DE LA CONSTRUCTION
MOTEURS ÉLECTRIQUES
AIR COMPRIMÉ
POMPES ET ACCESSOIRES
MANUTENTION ET EMBALLAGE
MACHINERIE À BOIS ET À MÉTAL
PRODUITS SANITAIRES
ÉQUIPEMENT DE SÉCURITÉ

RIMOUSKI
559, rue de Lausanne
Tel.: 418 723-7936
Fax: 418 723-8172
1 888 342-5637
dickner@dickner.com

RIVIÈRE-DU-LOUP
370, rue Témiscouata
Tel.: 418 867-1824
Fax: 418 862-9881
1 800 463-8027
riviereduloup@dickner.com

MONT-JOLI
1281, boul. Jacques Cartier
Tel.: 418 775-4200
Fax: 418 775-4996
1 418 775-4200
montjoli@dickner.com